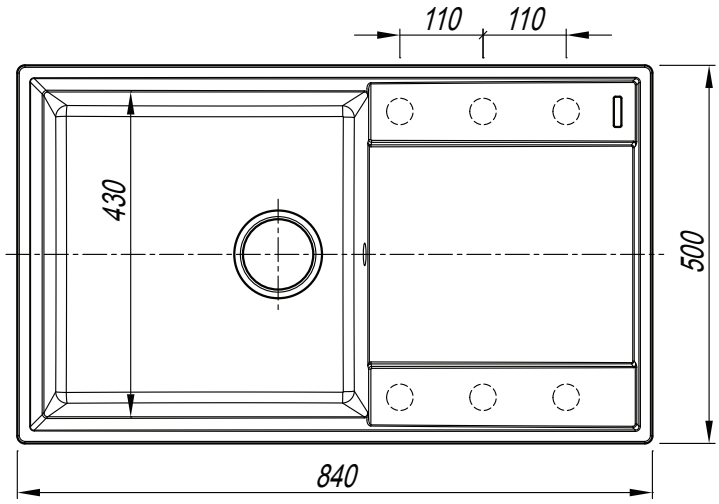
110
110
430
500
840

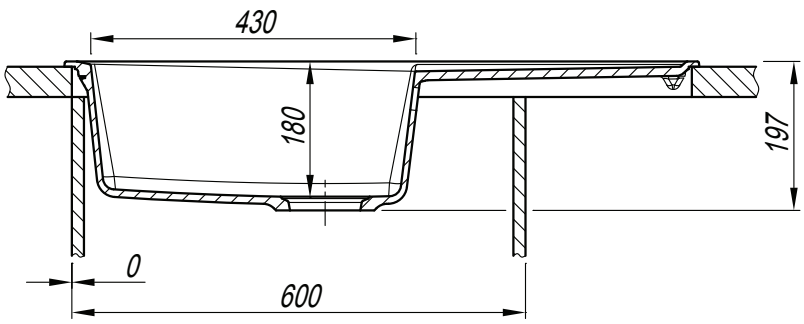
430
180
197
0
600

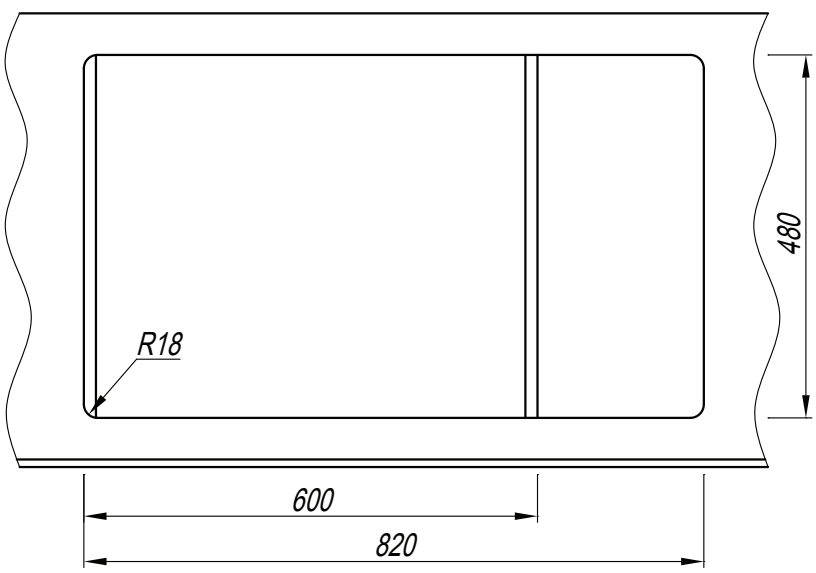
480
R18
600
820