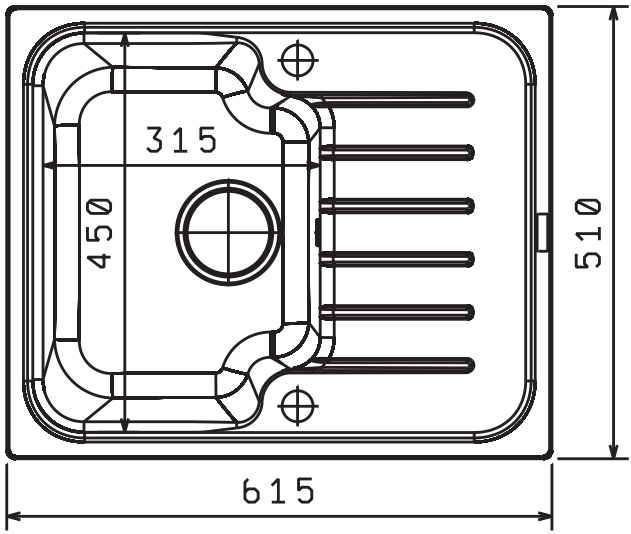
315
450
510
615

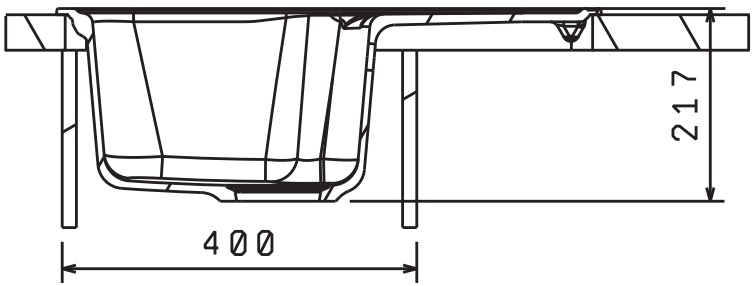
217
400

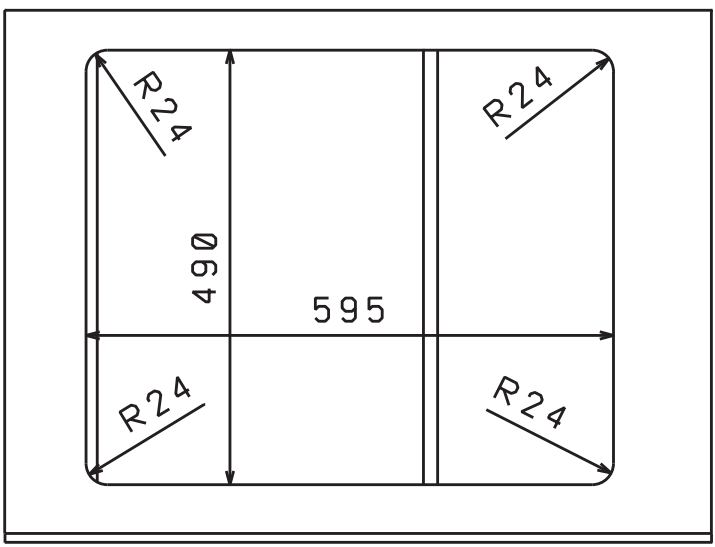
R24
R24
490
595
R24
R24