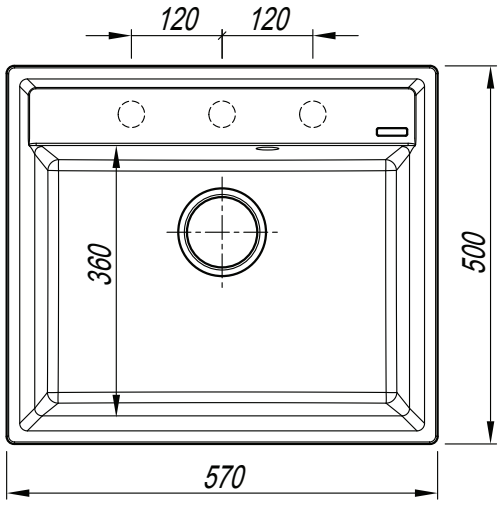
120
120
360
500
570

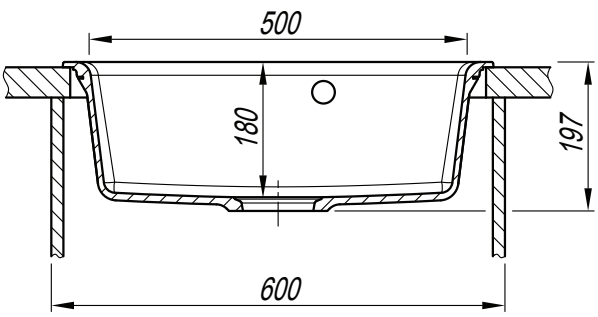
500
180
197
600

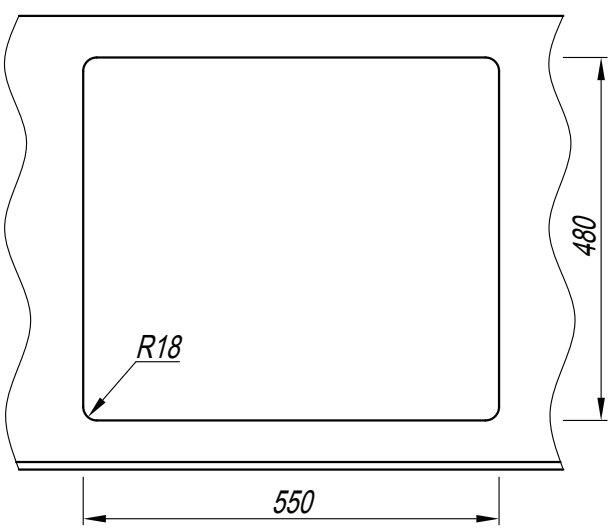
480
R18
550